WINKELMANN
Elektromotoren

Maßblatt: Baugröße 80.10 - 200E

Gleichstrommotoren IP 23

Typ: G..I

Bauform: IM B3
IM 1001

Kühlart: IC 06

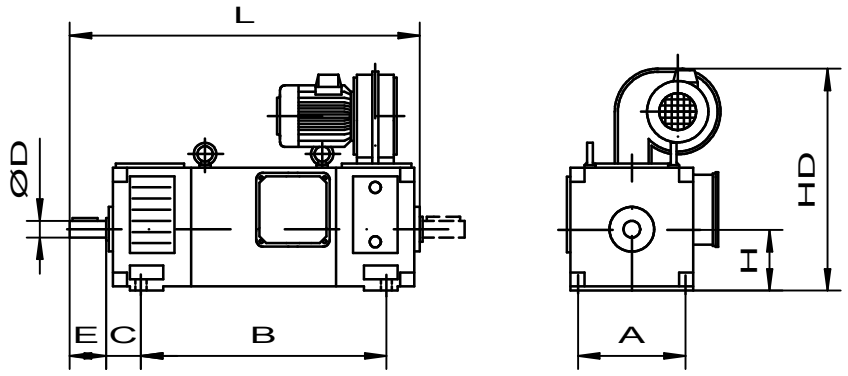

Typ: G..FI

Bauform: IM B5
IM 3001

Kühlart: IC 06

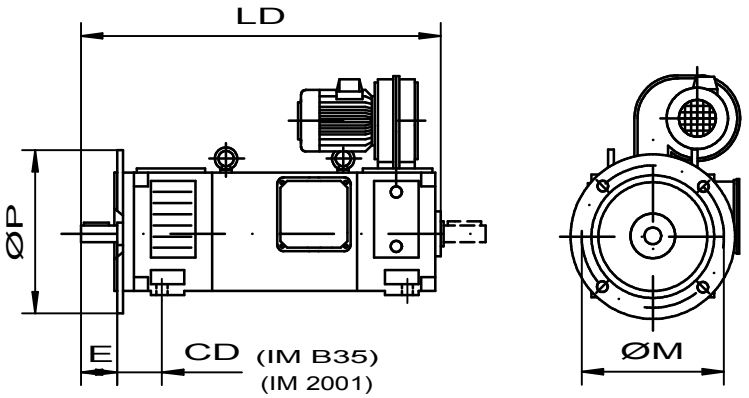

Typ		A	B	C	CD	D	E	H	HD	L	LD	M	P
												wahlweise	
80.10	SM	125	306	50	74	24	50	80	325	458	482	130	160
	L											165	200
90.11	S	140	322	56	79	28	60	90	377	492	515	165	200
	M											215	250
	L												
112E.	SM	190	418	70	94	38	80	112	455	637	661	215	250
	M		418							637	661	265	300
	L		451							670	694	300	350
132E.	S	216	435	89	115	48	110	132	547	722	748	265	300
	M		490							777	803		
	L		541							828	854	300	350
	LL		580							867	893		
160E.	S	254	548	108	140	55	110	160	626	870	903	300	350
	M		608							930	963	350	400
	L		688							1010	1043		
180E.	M	279	474	121	145	65	140	180	666	1019	1043	350	400
	L		564							1109	1133	400	450
200E.	M	318	600	132	164	70	140	200	726	1096	1128	400	450
	L		690							1186	1218	500	550

Auf dem Maßblatt sind die Standardabmessungen angegeben.Ein detailliertes Maßblatt erhalten Sie auf Anfrage.
Abweichende Kundenspezifikationen in elektrischer und mechanischer Ausführung können erfüllt werden.
Weitere Informationen finden Sie unter: www.w-winkelmann.de

Stand 09.09.2013